Aus der Praxis für die Praxis

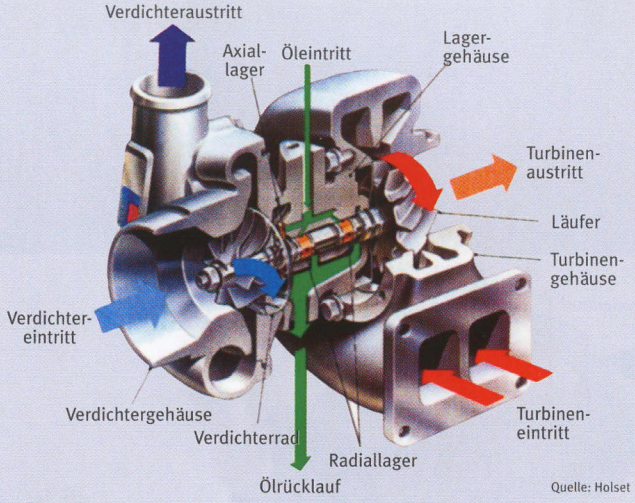

Quelle: Holset

Turbolader-Diagnose-Matrix

- Mit Hilfe dieser Matrix soll die Lokalisierung von Schadens- bzw. Störungsursachen vereinfacht werden.
- Die betreffenden Ursachen sind vor dem Wechsel des Turboladers unbedingt zu beseitigen.
- Falls die tatsächliche Ursache für Schäden bzw. Störungen nicht gefunden und beseitigt wird, treten diese auch mit einem neuen Turbolader wahrscheinlich wieder auf.
- Bitte keine Demontage des Turboladers durchführen.

Werkstatt-Poster
Fragen Sie Ihren Großhändler nach unserem informativen Turbolader-Werkstatt-Poster mit hilfreichen Technikhinweisen und Tipps.

BorgWarner Turbo & Emissions Systems
Garrett by Honeywell
HOLSET TURBOCHARGERS
MITSUBISHI TURBOCHARGERS
BU Drive TURBO SYSTEMS

Mögliche Ursachen

Art der Störung	Verdichter-/Turbinenrad defekt	Leistungsmangel/Ladedruck zu niedrig	Ladedruck zu hoch	Schwarzrauch	Blaurauch	Turbolader erzeugt Geräusche	Hoher Ölverbrauch	Ölleckage am Verdichter	Ölleckage an der Turbine
Luftfilteranlage verschmutzt		●		●	●		●	●	
Saug- und Druckleitung deformiert oder undicht		●		●		●			
Abgasanlage hat zu hohen Strömungswiderstand/ Undichtigkeiten vor Turbine		●		●	●	●	●	●	
Ölzu- und -ableitungen verstopft, undicht oder deformiert					●		●	●	●
Kurbelgehäuseentlüftung verstopft oder deformiert					●		●	●	●
Lagergehäuse des Turboladers verkokt, verschlammt					●		●	●	●
Kraftstoffanlage/Einspritzanlage defekt oder falsch eingestellt		●	●	●					
Ventilführung, Kolbenringe, Motor oder Zylinderlaufbuchsen verschlissen/erhöhtes Blow-By		●		●	●		●	●	●
Verschmutzung des Verdichters oder Ladeluftkühlers		●		●	●	●	●	●	
Ladedruckregelklappe/ -ventil schließt nicht		●		●					
Ladedruckregelklappe/ -ventil öffnet nicht			●						
Steuerleitung zur Regelklappe/ -ventil defekt		●	●						
Kolbenringdichtung defekt					●		●	●	●
Turbolader-Lagerschaden	●	●		●	●	●	●	●	●
Fremdkörperschaden an Verdichter oder Turbine	●	●		●		●			
Abgaslecklage zwischen Turbinenauslass und Auspuffrohr						●			
Motorluftsammler gerissen/fehlende, lose Dichtungen		●		●		●			
Turbinengehäuse/Klappe beschädigt	●	●		●		●			
Mangelnde Ölversorgung des Turboladers	●	●		●		●			